GALSTED

3683461
3600914

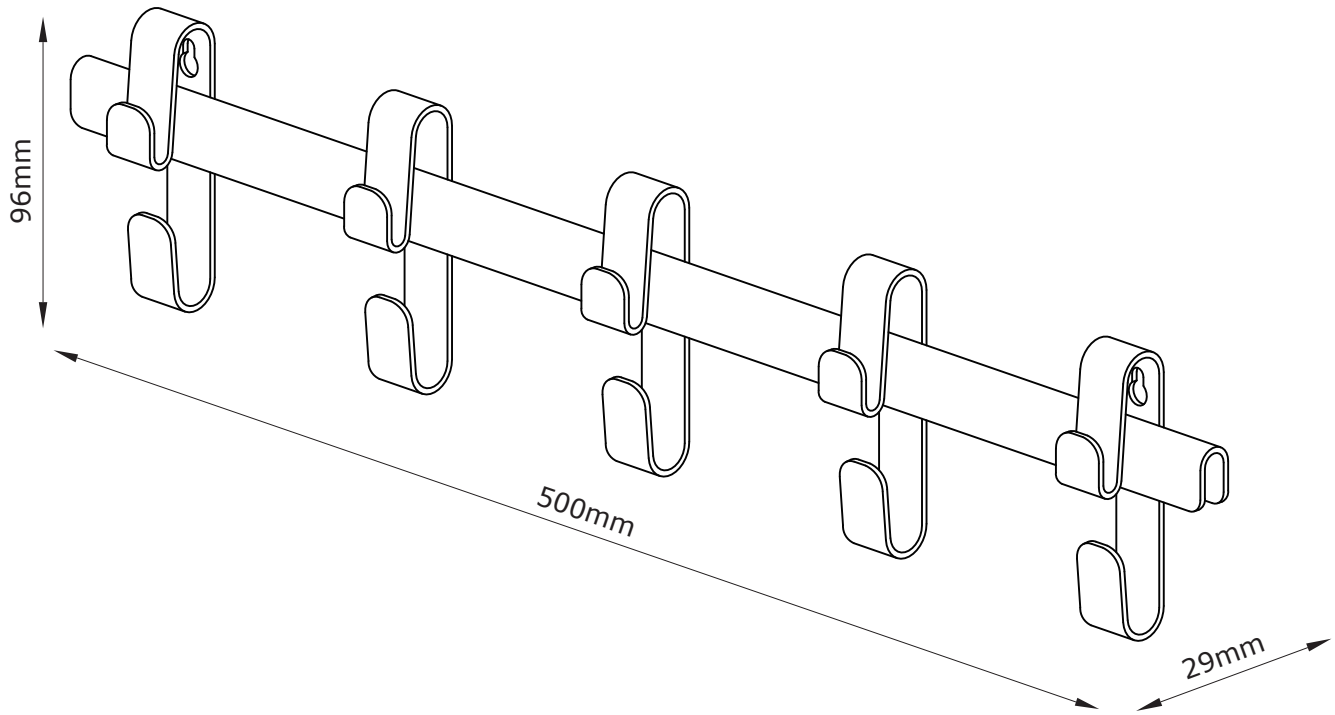

GB: ***IMPORTANT INFORMATION!***
Please read the entire manual carefully before starting to assemble and/or using this product. Follow the manual thoroughly and keep it for further reference.

DK: ***VIGTIG INFORMATION!***
Læs hele manualen grundigt igennem før samling og/eller brug af dette produkt. Følg manualen nøje, og opbevar den til senere brug.

DE: ***WICHTIGE INFORMATIONEN!***
Bitte lesen Sie die gesamte Anleitung sorgfältig durch, bevor Sie mit der Montage und/oder Verwendung dieses Produkts beginnen. Befolgen Sie die Anleitung genau und bewahren Sie diese für den späteren Gebrauch auf.

NO: ***VIKTIG INFORMASJON!***
Les hele bruksanvisningen nøye før du begynner å montere og/eller bruke dette produktet. Følg bruksanvisningen nøye, og ta vare på den for fremtidig bruk.

SE: ***VIKTIG INFORMATION!***
Läs bruksanvisningen i sin helhet innan du börjar att montera och/eller använda produkten. Följ bruksanvisningen noggrant och spara den för framtida referens.

FI: ***TÄRKEITÄ TIETOJA***
Lue käyttöohjeet kokonaan ennen tämän tuotteen kokoamista ja/tai käyttöä. Noudata käyttöohjeita tarkasti ja säilytä ne myöhempää tarvetta varten.

PL: ***WAŻNE INFORMACJE.***
Przed użyciem produktu należy dokładnie zapoznać się ze wskazówkami bezpieczeństwa. Należy zapoznać się z instrukcją obsługi i zachować ją do użytku w przyszłości.

CZ: ***DŮLEŽITÉ INFORMACE!***
Před sestavením nebo použitím výrobku si pečlivě přečtěte celý návod. Dodržujte důsledně uvedené pokyny a návod uschovejte, aby byl k dispozici v případě potřeby.

HU: ***FONTOS INFORMÁCIÓ***
A termék összeszerelésének vagy használatának megkezdése előtt figyelmesen olvassa el a teljes útmutatót. Őrizze meg az útmutatót, és gondosan tartsa be a benne foglaltakat.

NL: ***BELANGRIJKE INFORMATIE!***
Lees de volledige handleiding zorgvuldig door voordat u dit product monteert en/of gebruikt. Volg de handleiding zorgvuldig en bewaar deze voor toekomstig gebruik.

SK: ***DÔLEŽITÉ INFORMÁCIE!***
Predtým ako začnete s montážou a/alebo používaním tohto produktu si pozorne prečítajte celý návod. Návod dôsledne dodržiavajte a ponechajte si ho pre použitie v budúcnosti.

FR: ***INFORMATIONS IMPORTANTES***
Veuillez lire attentivement l'ensemble du manuel avant de commencer à monter et/ou utiliser ce produit. Suivez rigoureusement le manuel et conservez-le pour toute consultation ultérieure.

SI: ***POMEMBNE INFORMACIJE!***
Pred montažo/uporabo izdelka pozorno preberite ta navodila za uporabo. Upoštevajte navodila in jih shranite, saj jih boste morda še potrebovali.

HR: ***VAŽNE OBAVIJESTI!***
Molimo Vas pažljivo pročitajte upute za uporabu prije sastavljanja i/ili korištenja ovog proizvoda. Strogo se pridržavajte uputa i sačuvajte ih za buduće potrebe.

IT: ***INFORMAZIONI IMPORTANTI!***
Si prega di leggere attentamente l'intero manuale prima di cominciare a montare e/o a utilizzare questo prodotto. Seguire rigorosamente le istruzioni di questo manuale e conservarlo per una successiva consultazione.

ES: ***INFORMACIÓN IMPORTANTE***
Leer con atención todo el manual antes de comenzar a ensamblar/usar este producto. Seguir a conciencia las instrucciones del manual y conservarlo para futuras consultas.

BA: ***VAŽNE INFORMACIJE!***
Prije sklapanja i/ili korištenja ovog proizvoda, pažljivo pročitajte cijeli priručnik. Pažljivo se pridržavajte uputstava u priručniku i sačuvajte ga za buduću upotrebu.

RS: ***VAŽNE INFORMACIJE!***
Pažljivo pročitajte kompletan priručnik pre nego što počnete da sklapate i/ili koristite ovaj proizvod. Detaljno sledite priručnik i sačuvajte ga za kasniju upotrebu

UA: ***ВАЖЛИВА ІНФОРМАЦІЯ.***
Уважно прочитайте весь посібник, перш ніж збирати та/чи використовувати цей продукт. Виконайте всі інструкції цього посібника та збережіть його для подальшого використання.

RO: ***INFORMAŢII IMPORTANTE***
Citiţi cu atenţie întregul manual înainte de a începe să montaţi şi/sau să utilizaţi acest produs. Urmaţi îndeaproape instrucţiunile din manual şi păstraţi-l pentru consultare ulterioară.

BG: ***ВАЖНА ИНФОРМАЦИЯ!***
Моля, прочетете цялото ръководство внимателно, преди да започнете да сглобявате и/или използвате този продукт. Следвайте стриктно ръководството и го пазете за бъдещи справки.

GR: ***ΣΗΜΑΝΤΙΚΕΣ ΠΛΗΡΟΦΟΡΙΕΣ!***
Διαβάστε προσεκτικά ολόκληρο το εγχειρίδιο πριν από τη συναρμολόγηση ή/και τη χρήση του προϊόντος. Ακολουθήστε προσεκτικά τις οδηγίες του εγχειριδίου και κρατήστε τις για μελλοντική αναφορά.

PT: ***INFORMAÇÕES IMPORTANTES!***
Queira ler este manual inteiro e com atenção antes de começar a montar e/ou usar este produto. Siga as instruções de forma cuidadosa e guarde-as para referência futura.

RU: ***ВАЖНАЯ ИНФОРМАЦИЯ!***
Внимательно и полностью прочитайте это руководство, прежде чем приступать к сборке или использованию этого изделия. Следуйте всем инструкциям этого руководства и сохраните его на будущее для справки.

TR: ***ÖNEMLİ BİLGİLER!***
Bu ürünün montajını yapmaya başlamadan ve/veya ürünü kullanmadan önce lütfen kılavuzun tamamını dikkatlice okuyun. Kılavuzu adım adım izleyin ve daha sonra başvurmak üzere saklayın.

CN: ***重要信息！***
组装和/或使用本产品之前请通读该手册。请严格遵循手册说明，保留手册供日后参考。

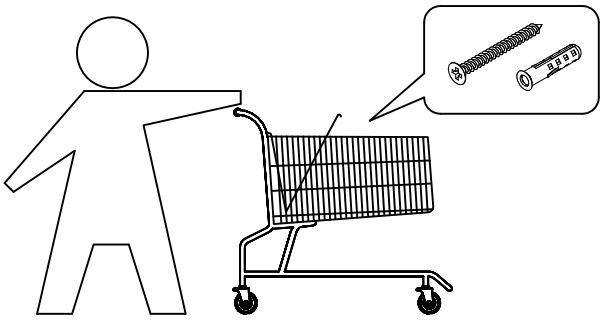

GB: ***IMPORTANT!***
Choosing screws and plugs for hanging are customers own responsibility.

DK: ***VIGTIGT!***
Valg af skruer og plugs til ophæng er på kundens eget ansvar.

DE: ***WICHTIG!***
Die Wahl der Schrauben und Dübel zum Aufhängen liegt in der Verantwortung des Kunden.

NO: ***VIKTIG!***
Det er kundens eget ansvar å velge skruer og stifter for opphenging.

SE: ***VIKTIGT!***
Kunden själv ansvarar för att välja rätt skruv och plugg för upphängning.

FI: ***TÄRKEÄÄ!***
Asiakkaan vastuulla on valita ruuvit ja tulpat ripustamista varten.

PL: ***WAŻNE!***
Śruby i kołki do zawieszenia klienci wybierają na własną odpowiedzialność.

CZ: ***DŮLEŽITÉ!***
Výběr vhodných vrutů a hmoždinek za účelem pověšení výrobku je ponechán na zákazníkovi.

HU: ***FONTOS!***
A felfüggesztéshez a csavarok és a tiplik kiválasztása a vásárló felelőssége.

NL: ***BELANGRIJK!***
De klant is zelf verantwoordelijk voor de keuze van de schroeven en pluggen voor de bevestiging.

SK: ***DÔLEŽITÉ!***
Výber skrutiek a príchytiek na zavesenie výrobku sa ponecháva zákazníkovi.

FR: ***IMPORTANT***
Il en est de la responsabilité des consommateurs de choisir les crochets et les prises pour accrocher le produit.

SI: ***POMEMBNO!***
Za izbiro vijakov in čepov za obešanje je odgovorna izključno stranka.

HR: ***VAŽNO!***
Kupci su sami odgovorni za odabir vijaka i tipli za vješanje.

IT: ***IMPORTANTE!***
È responsabilità dei clienti scegliere le viti e i tasselli per appendere il prodotto.

ES: ***IMPORTANTE***
La elección de tornillos y tacos para colgar queda bajo responsabilidad del cliente.

BA: ***VAŽNO!***
Kupac je odgovoran za odabir vijaka i tipli za vješanje.

RS: ***VAŽNO!***
Kupac je dužan da sam odabere šrafove i tiplove za kačenje.

UA: ***УВАГА.***
Шурупи та дюбелі для кріплення клієнти вибирають самостійно.

RO: ***IMPORTANT!***
Alegerea şuruburilor şi a dopurilor pentru suspendare revine exclusiv în sarcina clientului.

BG: ***ВАЖНО!***
Изборът на винтове и дюбели за окачване е отговорност единствено на клиентите.

GR: ***ΣΗΜΑΝΤΙΚΟ!***
Η επιλογή των βιδών και των βυσμάτων για το κρέμασμα αποτελούν ευθύνη του πελάτη.

PT: ***AVISO IMPORTANTE!***
A escolha dos parafusos e buchas para fixação na parede/no teto é da responsabilidade do cliente.

RU: ***ВАЖНО!***
Шурупы и дюбели для подвешивания покупатель должен подобрать самостоятельно.

TR: ***ÖNEMLİ!***
Asmak için gereken vida ve dübel seçimi müşterinin sorumluluğundadır.

CN: ***重要提示！***
客户自行负责选择悬挂用的螺钉和插头。

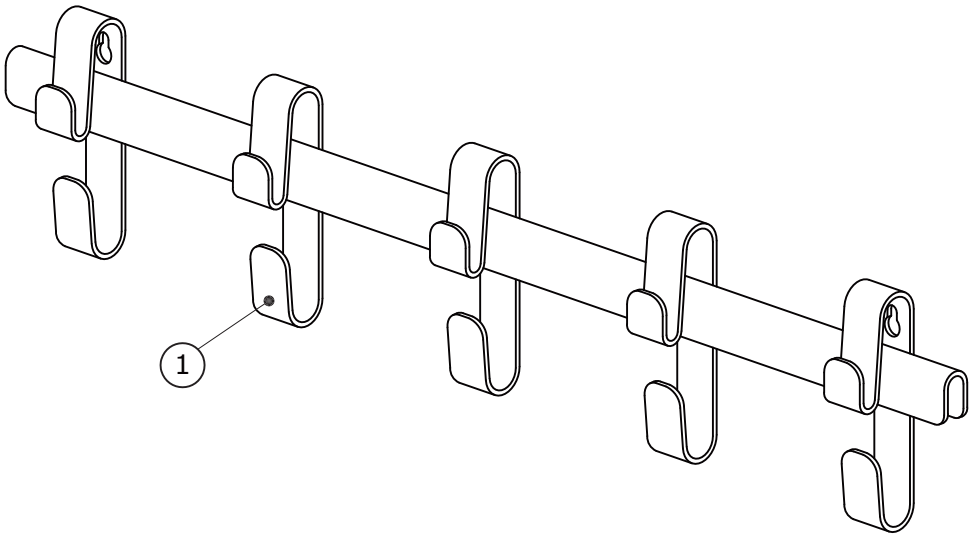
1

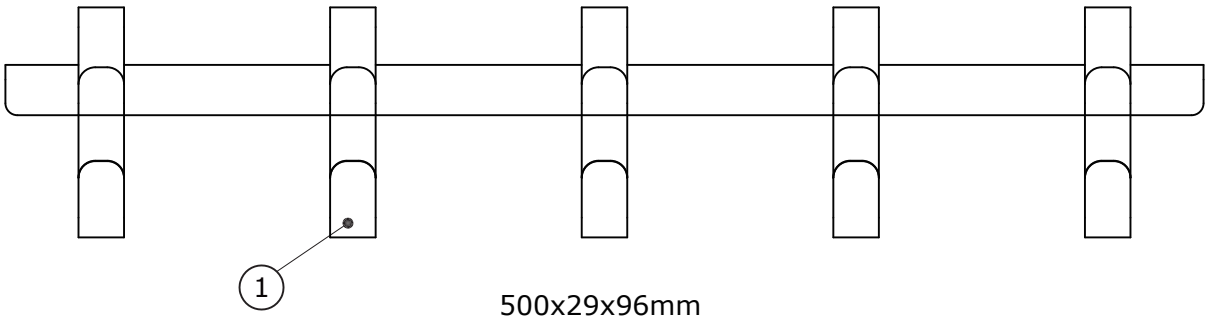
1
500x29x96mm

1

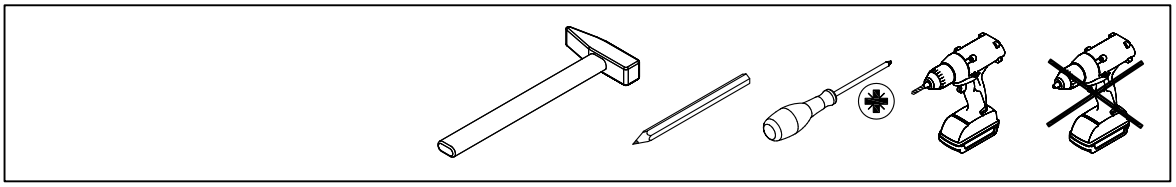

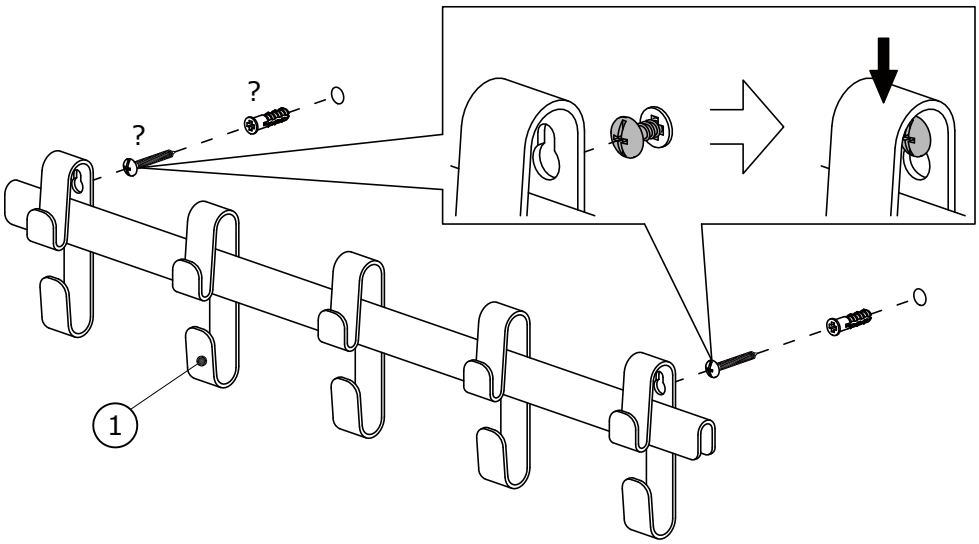

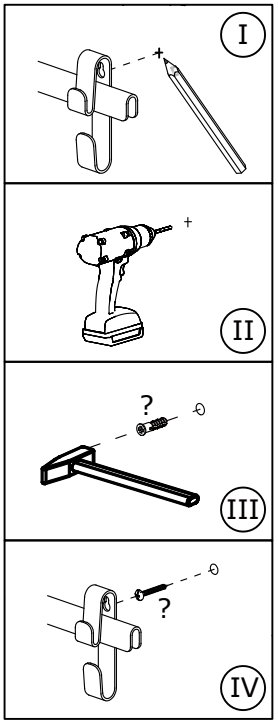

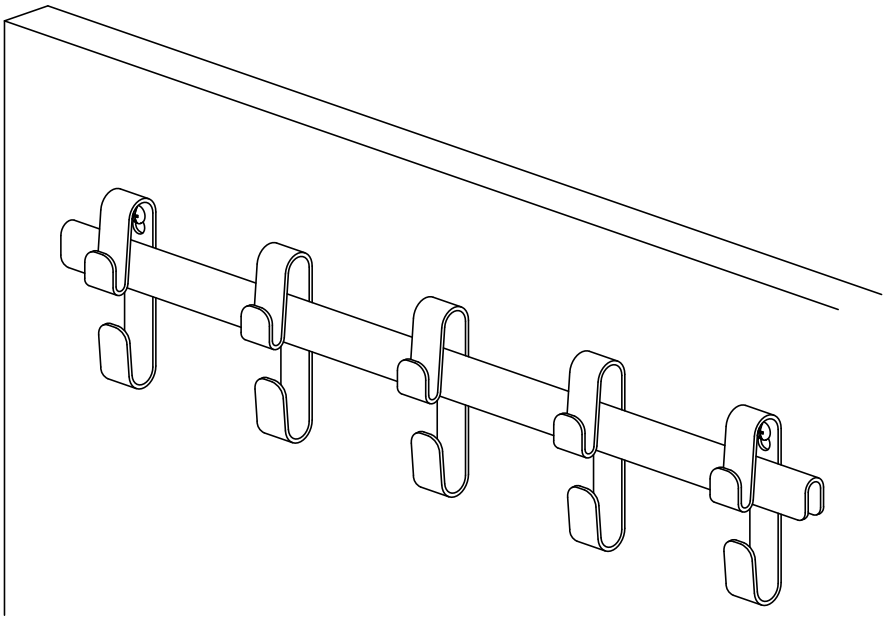

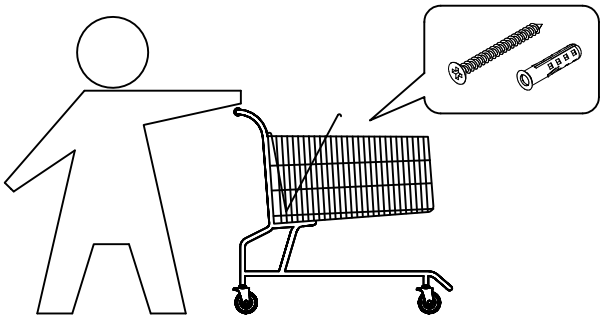

JYSK a/s
Soedalsparken 18
DK-8220 Brabrand
+45 8939 7500
DK13590400